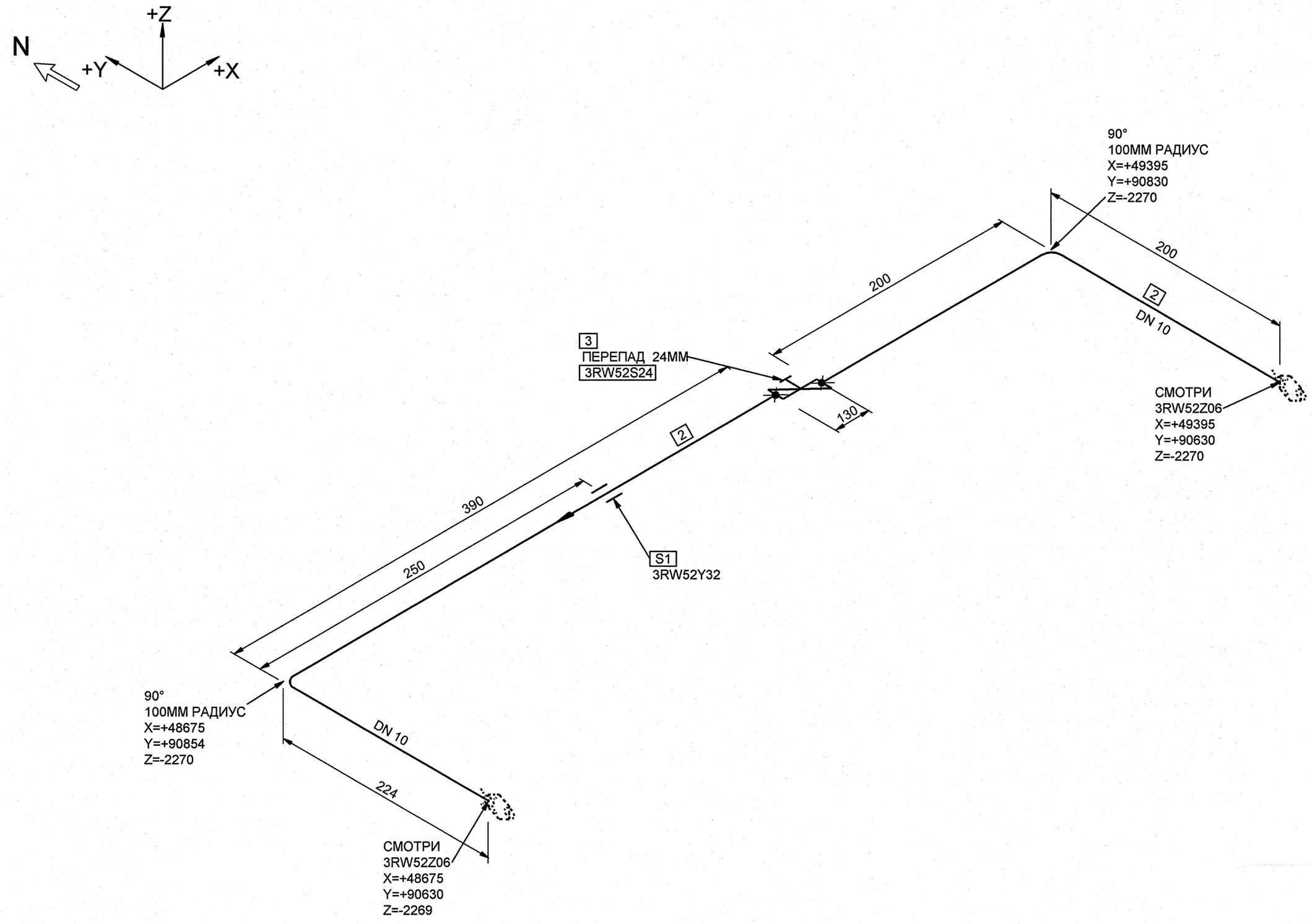

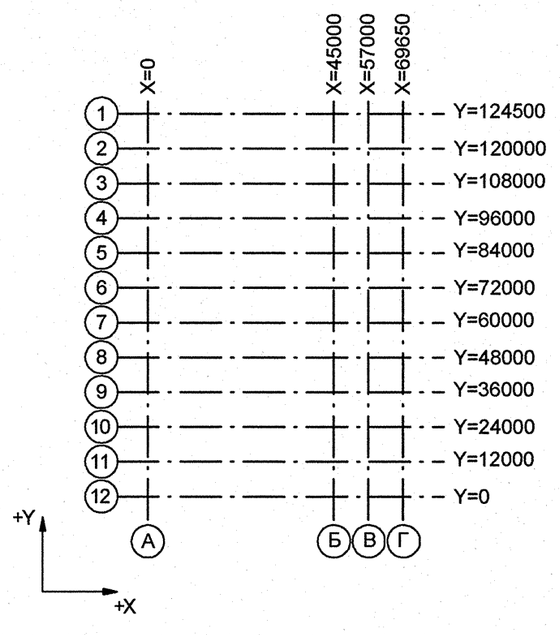

СПЕЦИФИКАЦИЯ ДЕТАЛЕЙ И ОПОР

ПОЗ.	НАИМЕНОВАНИЕ	КОЛ.	МАТЕРИАЛ	МАССА ЕД-ЦЫ, кг
1	3RW52Y32 ОПОРА СКОЛЬЗЯЩАЯ	1		-
2	ОСТ 34-42-658-84 ТРУБА 14х2	0.928 М	20ТУ 14-3-190-2004	0.59
3	НГ 26526-010М-27 3СIIIв ТУ 3742-003-35740880-2008 КЛАПАН ЗАПОРНЫЙ С РУКОЯТКОЙ С ПАТРУБКАМИ ПОД ПРИВАРКУ DN 10 Рр 2,5 МПа Тр 250°С УГЛЕРОДИСТАЯ СТАЛЬ	1	СБОРНЫЙ	6.90

Номер трубопровода - VIII
Подведомственность - ПБ 03-585-03
Категория трубопровода по ПБ 03-585-03 - V В
Класс безопасности по НП-001-97 - 3
Категория сейсмостойкости по НП-031-01-II
Рабочие параметры: Рр= 0.64 МПа, tр=45°С
Параметры гидроиспытания: Рг=0.83 МПа, tr 5-40°С
Среда- Конденсат

3TG11Z01 01		3	DN 100	Z+ 2700 X+ 175 Y- 2775	3TG11W01/N1				S8 3TG11Y01/PT-997				3TG11J01/ТГ-235
Код блока	Трубопроводы проектируемые	Позиция детали	Условный проход	Координаты элементов в здании	Код оборудования/ Номер патрубка	Шов заводской	Шов монтажный	Резьбовое соединение	Позиция опоры Код опоры / код проходки	Направление среды	Переход	Штуцер	Код герметичной проходки/ код проходки

Изм.	Кол.уч.	Лист	№ док.	Подпись	Дата
2	-	Зам.	649-12	-	-
Инженер		Смирнов			16.11
Пров.инж.1 кат.		Котина			27.11
Нач.гр.		Морозова			28.11
Н.контр		Краснояров			30.11

АРХИВНЫЙ ЭКЗЕМПЛЯР

Инв. № подл. R3.00175.1.0.12
Лист 87

R3.RW51.3011.012.01.00.043

Ростовская АЭС Блок 3

Главный корпус
Машинное отделение (ДО, ЭЭТУ)
Трубопроводы связи конденсата ТПН с турбиной

Стадия	Лист	Листов
Р	1	1

Изометрический чертеж
3RW52Z20

ОАО "НИАЭП" 2012

Формат А2

Дополнительные подписи

Взам. инв. N

Подп. и дата

Инв. N подл. R3.00175.1.0.12